Datenblatt für: MS100 00ZA

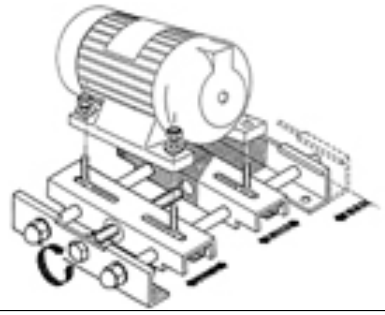

MS100 - Motorspannschlitten

Motorspannschiene

Artikelnummer	179273
EAN / Barcode	4014486244809
Ihr Preis	auf Anfrage

Verkaufsinformationen

Preiseinheit	1
Mengeneinheit	
Verpackungseinheit	1
Inhalt	1
Mindestabnahmemenge	1

Produktdaten

Baureihe	MS..100
Intrastatnummer	73251000

Weitere Bilder

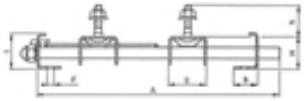

Rubix Switzerland AG
Kreuzstrasse 51
6010 Kriens 2
CH

Kontakt:
+41 41 348 0 348
+41 41 348 0 349
e-business@zitec.de

Erstellt am: 16. August 2025
Benutzer: Gast