Datenblatt für: 0016763180000

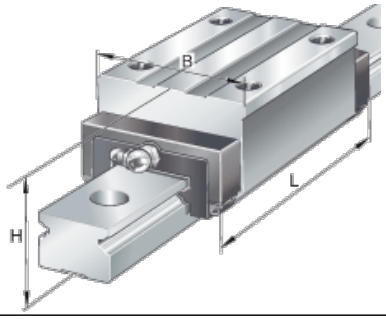

KWE25-H - Kugelführungswagen zweireihig

Führungswagen KWE..H, hohe, schmale Führungswagen für zweireihige Kugelumlaufeinheit

Artikelnummer	183275
EAN / Barcode	0016763180000
Ihr Preis	auf Anfrage

Verkaufsinformationen

Preiseinheit	1
Mengeneinheit	
Verpackungseinheit	1
Inhalt	1
Mindestabnahmemenge	1

Produktdaten

Breite [Millimeter]	48
Größenkennziffer	25
Höhe [Millimeter]	40
Intrastatnummer	84879090
Länge [Millimeter]	80.5
Master-Baureihe	KWE
Material	Stahl
Produkt- / Baureihe	KWE..H