Datenblatt für: STO20ZZ.DZ

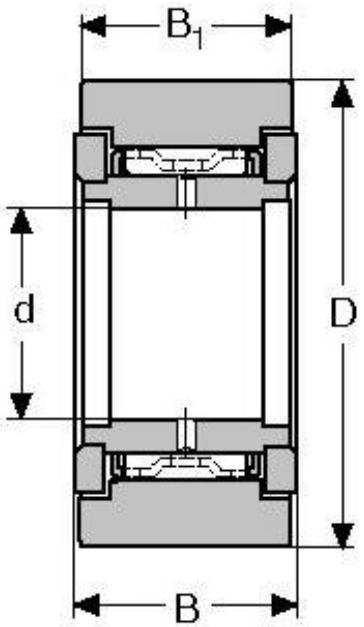

STO 20 ZZ DZ - Stützrolle ohne Axialführung

Stützrolle mit Axialführung und zwei Deckscheiben

Artikelnummer	279560
EAN / Barcode	STO20ZZ.DZ
Ihr Preis	auf Anfrage

Verkaufsinformationen

Preiseinheit	1
Mengeneinheit	
Verpackungseinheit	1
Inhalt	1
Mindestabnahmemenge	1

Produktdaten

Außendurchmesser [Millimeter]	47
Breite [Millimeter]	20
Größenkennziffer	20
Innendurchmesser [Millimeter]	20
Intrastatnummer	84824000
Master-Baureihe	STO
Material	Stahl
Produkt- / Baureihe	STO..ZZ-DZ